vestfrost

инструкция по эксплуатации

МОРОЗИЛЬНОГО И ХОЛОДИЛЬНОГО АППАРАТА «COMBI»

Інструкція з експлуатації

МОРОЗИЛЬНОГО І ХОЛОДИЛЬНОГО ПРИСТРОЮ «COMBI»

CW862 X
CW862 W1
CW862 W

Ремонт холодильников http://rembitteh.ru/ +7 (495) 215-14-41 +7 (903) 722-17-03

Указатель

ПЕРЕД ЭКСПЛУАТАЦИЕЙ ХОЛОДИЛЬНИКА 2
Предупреждения общего характера 2
Старые и вышедшие из строя холодильники 4
Предупреждения относительно безопасного пользования 5
Установка и эксплуатация холодильника 6
Перед началом работы холодильника 6
РАЗЛИЧНЫЕ ФУНКЦИИ И ВОЗМОЖНОСТИ 7
Настройка термостата 7
Замечания по установке температуры 7
Аксессуары 8
Ящичек для льда 8
Бутылкодержатель (только для некоторых моделей) 8
Отверстие для доступа воздуха 8
РАЗМЕЩЕНИЕ ПРОДУКТОВ 9
Холодильная камера 9
Морозильная камера 9
ОЧИСТКА И ОБСЛУЖИВАНИЕ 14
Размораживание холодильной камеры 15
Размораживание морозильной камеры 15
Замена электрической лампочки 16
ДОСТАВКА И ИЗМЕНЕНИЕ МЕСТА УСТАНОВКИ 17
Переустановка двери (для некоторых моделей) 17
ПЕРЕД ОБРАЩЕНИЕМ В СЕРВИСНУЮ СЛУЖБУ 17
Рекомендации по экономии электроэнергии 19
ДЕТАЛИ И КАМЕРЫ УСТРОЙСТВА 20

http://rembitteh.ru/

Ремонт холодильников http://rembitteh.ru/ +7 (495) 215-14-41 +7 (903) 722-17-03

ЧАСТЬ - 1. ПЕРЕД ЭКСПЛУАТАЦИЕЙ ХОЛОДИЛЬНИКА

Предупреждения общего характера

ПРЕДУПРЕЖДЕНИЕ: Содержать вентиляционные отверстия устройства или структуры, куда происходит его установка, свободными от засорения.

ПРЕДУПРЕЖДЕНИЕ: Не использовать механические приборы или другие средства для ускорения процесса размораживания, помимо тех, которые рекомендованы производителем.

ПРЕДУПРЕЖДЕНИЕ: Не используйте электроприборы внутри отсеков для хранения продуктов, если они не относятся к типу, рекомендованному производителем.

ПРЕДУПРЕЖДЕНИЕ: Не повреждать контур хладагента.

ПРЕДУПРЕЖДЕНИЕ: Во избежание опасности, связанной с неустойчивостью устройства, последнее должно быть зафиксировано в соответствии с инструкциями.

- Если в устройстве в качестве хладагента используется R600, то соответствующая информация указана на табличке, имеющееся на охладителе. При транспортировке и монтаже необходимо соблюдать осторожность, чтобы не повредить охладитель. Хотя R600a “ это природный газ, безвредный для окружающей среды, не держите холодильник вблизи открытого пламени или источника тепла и проветрите помещение, в котором он находится. в течение нескольких минут, поскольку газ взрывоопасен в случае его утечки, вызванной повреждением элементов охладителя.
- Во время транспортировки и установки холодильника не допускать повреждения газовой схемы охладителя.
- В данном устройстве не допускается хранение взрывоопасных веществ, таких, как аэрозольные баллоны с легковоспламеняющимся пропеллентом.
- Устройство предназначено для использования в домашнем

http://rembitteh.ru/

хозяйстве и аналогичного применения, например:

- поварским персоналом в магазинах, офисах и в других рабочих средах
- в жилых домах на ферме и клиентами в отелях, мотелях, а также в других средах, где проживают люди.
- в гостиницах типа «ночлег и завтрак»;
- в местах общественного питания и похожих заведениях, не связанных с розничной торговлей

• Если напряжение в розетке не соответствует штепсельной вилке холодильника, необходимо обратиться к производителю, сервисному агенту или другим квалифицированным специалистам для ее замены во избежание опасности.

• Данное устройство не предназначено для использования лицами (включая детей) с ограниченными физическими, сенсорными или умственными возможностями, или с отсутствием опыта и знаний при отсутствии надзора или инструкций по использованию устройства со стороны лица, ответственного за их безопасность. Необходимо следить за детьми с целью предотвращения игры с плитой.

• К шнуру питания холодильника прикреплена штепсельная вилка со специальным заземлением. Данную вилку следует использовать с штепсельной розеткой с напряжением 16 ампер. Если в Вашем доме такая розетка отсутствует, следует обратиться к квалифицированному электрику для ее установки.

• Данное устройство может использоваться детьми в возрасте 8 лет и старше, а также лицами с ограниченными физическими, сенсорными или умственными возможностями или с отсутствием опыта и знаний под надзором или в случае инструктирования их по использованию устройства безопасным способом и

Ремонт холодильников http://rembitteh.ru/ +7 (495) 215-14-41 +7 (903) 722-17-03

понимания таких лиц существующей опасности. Дети не должны играть с устройством. Чистка и обслуживание не должны производиться детьми без надзора.

- В случае повреждения шнура питания необходимо обратиться к производителю, сервисному агенту или другим квалифицированным специалистам для ее замены во избежание опасности.

Старые и вышедшие из строя холодильники

- Если в Вашем старом холодильнике есть механизм затвора, отсоедините или удалите его до того, как Вы перестанете пользоваться холодильником, так как дети могут застрять внутри холодильника, что приведет к несчастному случаю.
- Старые морозильные камеры и холодильники содержат изоляционный материал и охлаждающий агент с ХФУ. Следовательно, убедитесь, что Вы не наносите вред окружающей среде при выбрасывании старых холодильников.

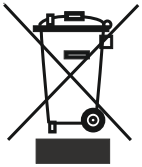

Обратитесь в органы местной власти для получения информации об утилизации отходов производства электрического и электронного оборудования для их повторного использования, переработки и восстановления.

Примечания:

- Пожалуйста, внимательно ознакомьтесь с руководством по эксплуатации до установки и использования холодильника. Мы не несем ответственности за повреждения, возникшие в результате неправильной эксплуатации.
- Следуйте всем инструкциям руководства по эксплуатации и храните его в безопасном месте для решения проблем, которые могут возникнуть в дальнейшем.
- Данное устройство предназначено для бытового использования и может применяться только в домашних условиях и для указанных целей. Оно не предназначено для коммерческого или общего использования. В случае такого использования гарантия на устройство будет аннулирована, и наша компания не будет нести ответственности за потери, которые могут возникнуть.
- Данное устройство предназначено для использования в домашних условиях и пригодно только для охлаждения/ хранения пищевых продуктов. Оно не подходит для коммерческого или общего использования и/или хранения каких-либо материалов, за исключением продуктов питания. Наша компания не несет ответственности за потери, которые могут возникнуть в случае несоблюдения вышеприведенной инструкции.

http://rembitteh.ru/

Ремонт холодильников http://rembitteh.ru/ +7 (495) 215-14-41 +7 (903) 722-17-03

Предупреждения относительно безопасного пользования

- Не применяйте штепсельную розетку с разветвителем или удлинитель.
- Не подключайте холодильник к поврежденной, оборванной или старой штепсельной вилке.
- Не тяните, не сгибайте и не повреждайте шнур.

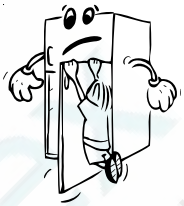

- Этот холодильник предназначен для использования взрослыми, не позволяйте детям играть с ним или виснуть на дверке.
- Не подключайте и не выключайте холодильник из штепсельной розетки влажными руками для предотвращения поражения электротоком!

- Не храните стеклянные бутылки банки с безалкогольными напитками в морозильной камере. Бутылки или банки могут взорваться.
- В целях безопасности, не храните взрывчатый или легковоспламеняющийся материал в холодильнике. Храните напитки с высоким содержанием алкоголя в морозильной камере в вертикальном положении, плотно закрыв горлышко бутылки.

- При извлечении льда, замороженного в морозильной камере, не притрагивайтесь к нему, так как лед может вызвать обморожение и/или порезы.

- Не дотрагивайтесь до замороженных продуктов влажными руками! Не ешьте мороженное или кубики льда сразу после извлечения их из морозильной камеры!
- Не замораживайте повторно продукты после их размораживания. Это может вызвать проблемы со здоровьем, например, пищевое отравление.
- Не покрывайте корпус или верх холодильника отделкой. Это негативно повлияет на качестве работы холодильника.
- Закрепите комплектующие в холодильнике во время транспортировки во избежание их повреждения.

http://rembitteh.ru/

Установка и эксплуатация холодильника

Перед началом использования холодильника обратите внимание на следующие вопросы:

- Рабочее напряжение для Вашего холодильника составляет 220-240В при 50Гц.
- Сетевой шнур Вашего холодильника имеет заземленную вилку. Эту вилку следует использовать в сочетании с заземленной розеткой с предохранителем с минимальным значением 16 ампер. Если Ваша розетка не удовлетворяет этому требованию, квалифицированный электрик должен привести ее в соответствие с ним.
- Мы не несем ответственность за повреждения, вызванные незаземленным использованием.

- Поместите Ваш холодильник в месте, где он не будет подвержен прямым солнечным лучам.
- Холодильник должен находиться минимум в 50 см от кухонных плит, духовок и спиралей обогревателей, а также на расстоянии минимум 5 см от электропечей.
- Холодильник ни при каких обстоятельствах не должен использоваться на открытом воздухе или оставляться под дождем.
- Когда Ваш холодильник находится рядом с морозильным аппаратом для глубокого замораживания, между ними должно быть, по крайней мере, 2 см для предотвращения влаги на поверхности.
- Не ставьте ничего на холодильник. Установите его в подходящем месте так, чтобы оставался зазор по крайней мере в 15 см с верхней стороны.
- Регулируемые передние ножки необходимо зафиксировать на необходимой высоте, что сделает Ваш холодильник устойчивым и позволит ему функционировать должным образом. Можно отрегулировать опоры, поворачивая их по часовой стрелке (или в противоположном направлении). Регулировку необходимо выполнить до помещения продуктов в холодильник.
- Прежде, чем использовать Ваш холодильник, протрите все детали теплой водой с добавлением чайной ложки пищевой соды, а затем промойте чистой водой и высушите. После очистки установите все части на место.

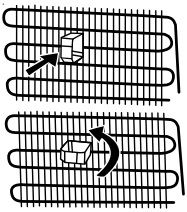

- Установите пластмассовое устройство регулировки расстояния (деталь с черными лопастями в задней части), повернув его на 90°, чтобы не допустить соприкосновения конденсатора со стеной.

Перед началом работы холодильника

- Во время первого использования или в целях обеспечения эффективной производительности устройства после его перемещения следует оставить его в выключенном состоянии на 3 часа (в вертикальном положении), затем – вставить вилку в розетку. В противном случае, Вы можете повредить компрессор.

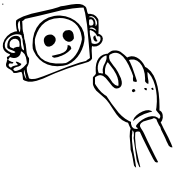

- Во время первоначальной эксплуатации холодильника возможно появление постороннего запаха. Этот запах исчезнет, когда в холодильнике начнется охлаждение.

ЧАСТЬ - 2. РАЗЛИЧНЫЕ ФУНКЦИИ И ВОЗМОЖНОСТИ

Настройка термостата

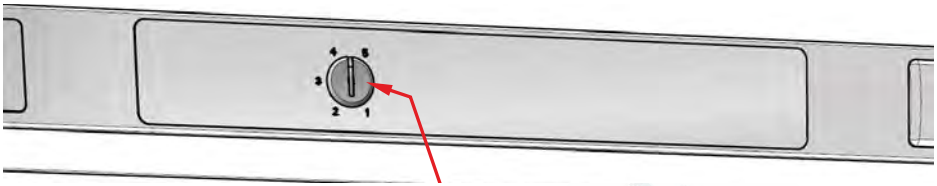

КОНТРОЛЬ ТЕРМОСТАТА

Термостат морозильника автоматически регулирует внутреннюю температуру отделений. При перемещении ручки из положения 1 в положение 5 возможна установка более низких температур.

Важное примечание: не пытайтесь поворачивать ручку дальше, чем положение 1, иначе работа устройства будет прекращена.

Настройка термостата морозильника и холодильника;

1 – 2 : Для кратковременного хранения продуктов в морозильном отделении можно установить ручку между минимальным и средним положением.

3 – 4 : Для продолжительного хранения продуктов в морозильном отделении ручку можно установить в среднее положение.

5 : При замораживании свежих продуктов устройство будет работать дольше. Таким образом, после охлаждения следует установить ручку в прежнее положение.

Замечания по установке температуры

- Для достижения максимальной эффективности не рекомендуется, чтобы холодильник работал в условиях температуры воздуха ниже 10°C.
- Настройка термостата должна быть выполнена с учётом того, как часто дверца холодильной и морозильной открывается и закрывается, сколько продуктов хранится и какова окружающая среда, в которой находится холодильник.
- Для полного охлаждения Ваш холодильник должен непрерывно работать в течение 24 часов после включения в соответствии с внешней температурой. Не открывайте дверцы холодильника слишком часто и не помещайте слишком большое количество продуктов в этот период.
- Для предотвращения повреждения компрессора холодильника предусмотрена функция 5-минутной задержки, когда штепсель извлекается из розетки и затем повторно вставляется, либо когда имеет место прекращение подачи электроэнергии. Холодильник начнет работать в обычном режиме через 5 минут.
- Холодильник разработан для работы при диапазонах температур, указанных в технических требованиях, в соответствии с классом климатических условий, указанным в информационной табличке.

  В целях обеспечения надлежащей эффективности охлаждения не рекомендуется осуществлять эксплуатацию холодильника при температуре внешней среды, не соответствующей нижеуказанным температурным диапазонам.

Climate Class	*Ambient*
T	16 to 43 °C
ST	16 to 38 °C
N	16 to 32 °C
SN	10 to 32 °C

Аксессуары

Ящичек для льда

- Наполните ящичек для льда водой и поместите его в морозильное отделение.
- После того, как вода полностью превратится в лед, Вы сможете перевернуть ящичек, как показано на рисунке, чтобы получить кубики льда.

Бутылкодержатель (только для некоторых моделей)

- Для предотвращении скольжения или падения бутылок можно использовать бутылкодержатель. Также возможно предотвращение появления шума, который будет иметь место при открывании или закрытии дверцы.

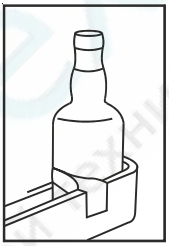

Отверстие для доступа воздуха

В случае полного заполнения ящика для фруктов и овощей отверстие для доступа воздуха, расположенное в передней части ящика, должно быть открытым. С помощью этого отверстия контролируется уровень влажности, и продолжительность хранения будет увеличена.

В случае обнаружения конденсации на стеклянной полке необходимо открыть эту крышку, расположенную за полкой.

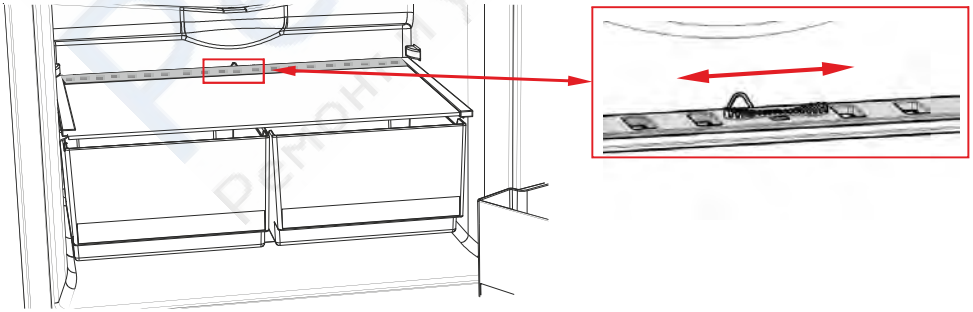

ЧАСТЬ - 3. РАЗМЕЩЕНИЕ ПРОДУКТОВ

Холодильная камера

- .Чтобы снизить уровень влажности и последующее увеличение количества наледи, нельзя помещать в холодильник жидкости или негерметичные контейнеры. Иней скапливается на самых холодных частях испарителя, и со временем потребуется более частое размораживание.
- Не допускается помещение в холодильник подогретых продуктов. .Подогретые продукты должны быть охлаждены до комнатной температуры и размещены таким образом, чтобы обеспечить наличие в холодильном отделении достаточной циркуляции воздуха.
- Ничего не должно касаться задней стенки холодильника, так как это вызовет отложение инея, и в этом месте могут приклеиться части упаковки. Не открывайте дверь холодильника слишком часто.
- Мясо и очищенную рыбу (в упаковке или пластиковых листах) следует помещать в том случае, если планируется их употребление в течение 1-2 дней..
- Фрукты и овощи можно помещать в ящик для фруктов и овощей без упаковки..

Продукты	***Время хранения***	***Куда поместить в холодильной камере***
Iaiue e ogoeou	1 неделя	В ящик для хранения фруктов и овощей (без обертки)
Мясо и рыба	2 – 3 дня	В упаковке из полиэтиленовой пленки или в пакете, или в контейнере для мяса (на стеклянной полке)
Свежий сыр	3 – 4 дня	На специальной полке на дверце
Масло и маргарин	1 неделя	На специальной полке на дверце
Продукты, разлитые в бутылки, молоко и йогурт	До истечения срока хранения, указанного производителем	На специальной полке на дверце
Яйца	1 месяц	На полке-контейнере для яиц
Яйца		На всех полках

ПРИМЕЧАНИЕ: картофель, лук и чеснок не следует хранить в холодильнике.

Морозильная камера

- .Морозильная камера используется для хранения в течение длительного времени глубоко замороженных или замороженных продуктов и приготовления кубиков льда.
- Не помещайте свежие или теплые продукты в полки дверей морозильной камеры для замораживания. Используйте их только для хранения замороженных продуктов.
- Не кладите свежие и теплые продукты рядом с замороженными продуктами, так как это может привести к таянию замороженных продуктов.

+7 (495) 215-14-41
Ремонт холодильников http://rembitteh.ru/ +7 (903) 722-17-03

- При замораживании свежих продуктов (например, мяса, рыбы или начинки для пирога), разделите их по частям для разового приготовления.

Хранение замороженных продуктов: необходимо всегда тщательно соблюдать инструкции, приведенные на упаковке замороженных продуктов. Если инструкций нет, то нельзя хранить продукты в замороженном состоянии более 3 месяцев со дня покупки.

При покупке замороженных продуктов: убедитесь, что продукты были заморожены при необходимой температуре, и что упаковка не повреждена.

Замороженные продукты необходимо транспортировать в соответствующих контейнерах для сохранения качества продуктов. Продукты должны быть помещены в морозильную камеру в максимально короткое время.

Если на упаковке замороженных продуктов имеются следы влаги, а также наблюдается ее разбухание, возможно, ранее данные продукты хранились при неблагоприятной температуре, и содержимое продуктов испортилось.

Срок хранения замороженных продуктов зависит от комнатной температуры, параметров регулировки термостата, от того, насколько часто открывалась дверца, от типа продуктов и от количества времени, необходимого для транспортировки продуктов от магазина к Вам домой. Всегда следуйте инструкциям, указанным на упаковке продуктов, и никогда не превышайте указанного максимального срока хранения.

- Используйте полку для быстрого замораживания для домашней еды (а также продуктов, которые необходимо заморозить быстрее, чем обычно), так как мощность замораживания данной морозильной камеры больше. Полки для быстрого замораживания “ это средние ящички морозильной камеры (см. стр. 20-21)
- Некоторые рекомендации по размещению и хранению продуктов в отделении глубокой заморозки указаны на стр. 11, 12 и 13.

http://rembitteh.ru/

Ремонт холодильников http://rembitteh.ru/ +7 (495) 215-14-41 +7 (903) 222-17-03

Мясо и рыба	*Подготовка*	*Время хранения (месяцы)*	*При комнатной температуре Время размораживания -часов-*
Бифштекс	Обертка из фольги	6-10	1-2
Баранина	Обертка из фольги	6-8	1-2
Жареная телятина	Обертка из фольги	6-10	1-2
Телятина, нарезанная кубиками	Маленькими кусочками	6-10	1-2
Баранина, нарезанная кубиками	Кусочками	4-8	2-3
Фарш	В упаковках без специй	1-3	2-3
Субпродукты (в кусках)	Кусочками	1-3	1-2
Болонская копченая колбаса/Колбаса/Салями	Должна быть упакована даже при наличии оболочки		До разморозки
Курица и индейка	Обертка из фольги	7-8	10-12
Гусь и утка	Обертка из фольги	4-8	10
Олень, кролик, дикий кабан	Порциями по 2,5 кг в виде филе	9-12	10-12
Пресноводная рыба (лосось, карп, сом)	После удаления потрохов и чешуи с рыбы необходимо промыть и просушить ее; в случае необходимости, отрезать хвост и голову..	2	До полного оттаивания
Тощая рыба, окунь, палтус, камбала		4-8	До полного оттаивания
Жирная рыба (тунец, макрель, луфарь, анчоусы)		2-4	До полного оттаивания
Моллюски	Очищенные и в пакетах	4-6	До полного оттаивания
Икра	В упаковке, алюминиевых или пластиковых контейнерах	2-3	До полного оттаивания
Улитки	В упаковке, алюминиевых или пластиковых контейнерах	3	До полного оттаивания

Примечание: *после размораживания замороженных продуктов их следует готовить так же, как и свежие продукты. Если они не будут приготовлены после размораживания, их повторное замораживание НЕ ДОПУСКАЕТСЯ.*

http://rembitteh.ru/

Овощи и фрукты	Подготовка	Время хранения (месяцы)	При комнатной температуре Время размораживания -часов-
Цветная капуста	Отделите листья, разрежьте сердцевину на кусочки и положите в воду с добавлением небольшого количества лимонного сока.	10-12	Можно использовать как мороженый продукт
Стручковая фасоль	Промойте и разрежьте на маленькие кусочки	10-13	Можно использовать как мороженый продукт
Фасоль	Очистите от стручков и промойте	12	Можно использовать как мороженый продукт
Грибы и аспарагус	Промойте и разрежьте на маленькие кусочки	6-9	Можно использовать как мороженый продукт
Капуста	Очистите	6-8	2
Баклажан	После промывки разрежьте на кусочки по 2 см.	10-12	Отделите их друг от друга
Кукуруза	Очистите и упакуйте вместе со стеблем или в виде сладкой кукурузы	12	Можно использовать как мороженый продукт
Морковь	Очистите и разрежьте на ломтики	12	Можно использовать как мороженый продукт
Перец	Отрежьте стебель, разрежьте на две половинки и удалите сердцевину.	8-10	Можно использовать как мороженый продукт
Шпинат	Промыть	6-9	2
Яблоки и груши	Очистить от кожуры и нарезать ломтиками	8-10	(в холодильнике) 5
Абрикосы и персики	Удалите косточку и разрежьте на кусочки	4-6	(в холодильнике) 4
Клубника и черника	Промойте и очистите	8-12	2
Приготовленные фрукты	Добавьте в контейнер 10% сахара	12	4
Слива, вишня, клюква	Промойте и очистите от стеблей	8-12	5-7

Молочные продукты, кондитерские		Подготовка	Время хранения (месяцы)	Условия хранения	
Пакетированное		В собственной упаковке	2-3	Цельное молоко – в собственной упаковке	
Сыр, кроме		Ломтиками	6-8	При кратковременно хранении можно	
Масло,		В собственной упаковке	6		
* Яйца	Белок		10-12	30 г эквивалентны желтку.	В закрытом контейнере
	Яичная масса (белок ? желток)	Для предотвращения загустения необходимо добавить немного соли или сахара.	10	50 г эквивалентны желтку.	
	Желток	Для предотвращения загустения необходимо добавить немного соли или сахара.	8-10	20 г эквивалентны желтку.	

· *Не следует осуществлять их замораживание со скорлупой. Белок и желток следует замораживать отдельно или после их тщательного смешивания.*

	Время хранения (месяцы)	Продолжительность оттаивания при комнатной температуре (часов)	Agaiy iooaeaaiey a ia?e (iei.)
Хлеб	4-6	2-3	4-5 (220-225 °C)
Печенье	3-6	1-1,5	5-8 (190-200 °C)
Кондитерские изделия	1-3	2-3	5-10 (200-225 °C)
Пирог	1-1,5	3-4	5-8 (190-200 °C)
Тесто	2-3	1-1,5	5-8 (190-200 °C)
Пицца	2-3	2-4	15-20 (200 °C)

Вкус некоторых специй, содержащихся в приготовленных блюдах (анис, базилика, водный кресс, уксус, различные пряности, имбирь, чеснок, лук, горчица, чабрец, майоран, черный перец и т.д.), изменяется, и при длительном хранении их вкус становится острым. Следовательно, в замороженные продукты следует добавить немного специй, либо требуемые специи следует добавить после их размораживания.

Период хранения продуктов зависит от используемого масла. Подходящими маслами являются маргарин, телячий жир, оливковое и сливочное масло, неподходящими – растительное арахисовое масло и свиной жир.

Продукты в жидком состоянии следует замораживать в пластиковых стаканах, остальные продукты – в полиэтиленовой пленке или пакетах.

ЧАСТЬ - 4. ОЧИСТКА И ОБСЛУЖИВАНИЕ

- Перед началом очистки убедись, что вилка извлечена из розетки.

- Не лейте на холодильник воду с целью его очистки.

- Внутренние и внешние части устройства можно протирать с помощью теплой и мыльной воды и мягкой ткани или губки..

- Поочередно снимайте детали и очищайте их в мыльной воде. Не помещайте их в посудомоечную машину.

- При осуществлении очистки не допускается использование легковоспламеняющихся, взрывоопасных или наплавляемых материалов, таких, как растворитель, бензин или кислота.

- В целях экономии электроэнергии и повышения производительности следует производить очистку конденсатора (задняя часть устройства) с использованием щетки один раз в год.

Убедитесь, что устройство отключено от сети питания.

Ремонт холодильников http://rembitteh.ru/
+7 (495) 215-14-41
+7 (903) 722-17-03

Размораживание холодильной камеры

- Размораживание производится полностью автоматически во время работы холодильника. Вода после размораживания собирается в испарительном поддоне и испаряется автоматически.
- Следует периодически осуществлять очистку испарительного лотка и сливного отверстия для воды (задняя часть полки ящика для фруктов и овощей холодильника) для предотвращения накопления воды в нижней части холодильника вместо ее вытекания.

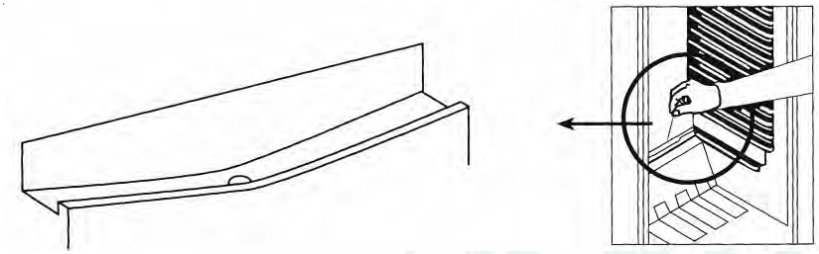

Размораживание морозильной камеры

- Периодически следует удалять иней, скапливающийся на полках морозильного отделения.
- **Не используйте острые металлические предметы для этой операции.** Ими можно проткнуть контур хладагента, и это приведет к повреждению, не подлежащему ремонту. Используйте пластмассовый скребок, входящий в комплект поставки.
- Если толщина слоя инея на полках составляет более 5 мм, то необходимо выполнить размораживание.
- Перед размораживанием следует поместить замороженные продукты в прохладное место, предварительно обернув их в газету, чтобы их температура оставалась стабильной в течение долгого времени.
- Для ускорения процесса размораживания следует поместить в морозильное отделение один или более тазов с теплой водой.

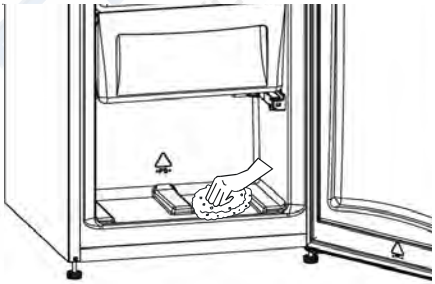

- Протрите внутреннюю часть отделения губкой или чистой тканью.
- После размораживания устройства поместите продукты в морозильник и помните о необходимости их употребления в скором времени.

http://rembitteh.ru/

Замена электрической лампочки

Замена электрической лампочки холодильника (если освещение осуществляется посредством лампочки)

1. Отключите холодильник от электрической сети;

2. Выверните болты с каждой стороны крышки лампы холодильника (A).

3. Замените электрическую лампочку новой (не более 15 ватт)

4. Поместите крышку лампы на место и включите устройство.

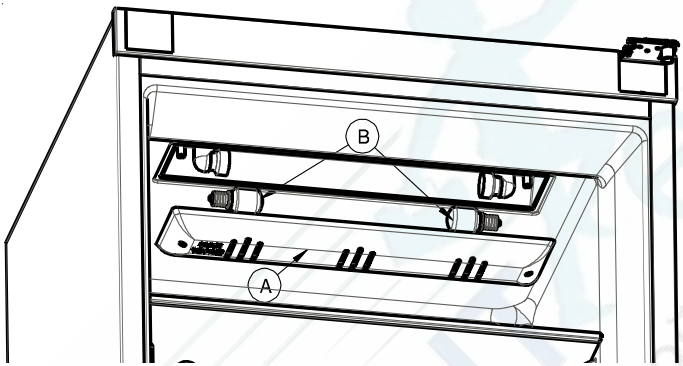

Замена светодиода освещения холодильника
(если освещение осуществляется посредством светодиода освещения)

Пожалуйста, вызовите работника из сервисного центра.

Ремонт холодильников http://rembitteh.ru/ +7 (495) 215-14-41 +7 (903) 722-17-03

ЧАСТЬ - 5. ДОСТАВКА И ИЗМЕНЕНИЕ МЕСТА УСТАНОВКИ

- На случай повторной транспортировки можно хранить фабричную упаковку и пенопласт (необязательно).
- Необходимо скрепить холодильник с помощью толстой упаковки, лент или прочных шнуров и выполнить инструкции по использованию упаковки при осуществлении повторной транспортировки.
- Во время повторной транспортировки удалите вращающиеся детали (полки, аксессуары, сосуды для овощей и т.д.) либо зафиксируйте их в холодильнике с помощью лент во избежание их падения.
- Переносите холодильник в вертикальном положении.

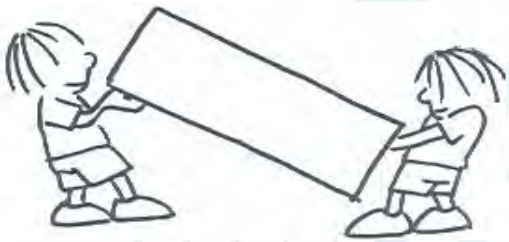

Переустановка двери (для некоторых моделей)

Дверцы Вашего холодильника могут быть переустановлены. Для этого следует обратиться в ближайшую авторизованную сервисную службу.

ЧАСТЬ - 6. ПЕРЕД ОБРАЩЕНИЕМ В СЕРВИСНУЮ СЛУЖБУ

Если Ваш холодильник работает неправильно, проблема может быть незначительной. Поэтому перед обращением к электрику, для сохранения денег и времени проверьте следующее:

Что необходимо делать, если холодильник не работает:

Проверьте следующее:

Отсутствует электропитание;

- Общий выключатель электроэнергии в Вашем доме отключен;

Термостат находится в положении « 0 »,

- Электрическая розетка неисправна; Для проверки этих причин, подключите к электрической сети другое электрическое устройство, которое точно работает.

Что делать, если эксплуатационные характеристики холодильника неудовлетворительные:

Проверьте следующее:

•Не перегрузили ли Вы устройство;

- Не установлен ли термостат в положение «1» (если он установлен в это положение, выберите подходящее значение)

http://rembitteh.ru/

- Дверь плотно закрыта;
- На конденсаторе нет пыли;
- В задней части и по боковым стенкам достаточно места.

В случае, если устройство производит шум:

Охлаждающий пар, циркулирующий в замкнутой схеме холодильника может, производить легкий шум (напоминающий звук выделения пузырьков) даже когда компрессор не работает. Не волнуйтесь. Это нормальное явление. Если звуки отличны от указанных выше, проверьте следующее:

- Устройство хорошо выровнена,
- Задняя стенка ни с чем не соприкасается,
- Издаваемый звук может исходить от вибраций предметов, находящихся на холодильнике.

Если в нижней части холодильника скапливается вода,

проверьте следующее:

- Не засорилось ли сливное отверстие для талой воды (используйте сливную пробку для размораживания для очистки сливного отверстия)

ВАЖНЫЕ ЗАМЕЧАНИЯ:

- Если Вы планируете не использовать холодильник в течение длительного времени (например, в период летнего отпуска), следует извлечь вилку из розетки. Производите очистку холодильника в соответствии с указаниями, содержащимися в Части 4, и оставляйте дверцу открытой для предотвращения появления влаги и запаха
- Если проблема не будет устранена после выполнения всех вышеприведенных инструкций, обратитесь в ближайшую авторизованную сервисную службу.
- Купленное Вами устройство предназначено для эксплуатации в домашних условиях и может использоваться только дома и по назначению. Оно не предназначено для коммерческого или общего использования. Мы обращаем Ваше внимание, что если потребитель использует данное устройство не в соответствии с данными характеристиками, производитель и дилер не несут ответственности за ремонт и отказ во время гарантийного срока.
- Срок службы холодильника, заявленный Департаментом Промышленности, составляет 10 лет (период замены деталей, необходимых для его правильной работы).

Информация о соответствии стандартам

- Тропический класс определяется для температуры окружающей среды между 16°C and 43°C, согласно стандартам TS EN ISO 15502.
- Данное устройство разработано в соответствии со стандартами EN15502, IEC60335-1 / IEC60335-2-24, 2004/108/EC.

Рекомендации по экономии электроэнергии

1– Установите прибор в прохладном, хорошо вентилируемом помещении, куда не попадают прямые солнечные лучи, вдали от источников тепла (батарей отопления, плиты и т.д.). В противном случае необходимо использовать изоляционную панель.

2– Перед помещением теплых продуктов и напитков в холодильник следует их охладить.

3" При размораживании продуктов помещайте их в холодильное отделение. Во время размораживания низкая температура замороженных продуктов будет способствовать охлаждению холодильного отделения. Таким образом обеспечивается экономия электроэнергии. Если размораживание продуктов осуществляется снаружи, будет иметь место потеря энергии.

4" Помещать в холодильник напитки и жидкую еду необходимо в закрытом виде. Иначе внутри устройства повысится уровень влажности. Как следствие увеличится продолжительность его работы. Также помещение напитков и жидкой еды в закрытом виде способствует сохранению их вкуса.

5" При размещении продуктов и напитков следует открывать дверцу холодильника на максимально короткое время.

6" Крышки других температурных отделений устройства (ящик для фруктов и овощей, камера охлаждения и т.д.) должны находиться в закрытом состоянии.

7" Дверная корзина должна быть чистой и гибкой. В случае износа корзины следует осуществить ее замену.

ЧАСТЬ - 7. ДЕТАЛИ И КАМЕРЫ УСТРОЙСТВА

1) Ручка термостата
2) Лампа / светодиодная лампа
3) Стеклянные полки холодильника
4) Крышка ящика для фруктов и овощей
5) Ящики для фруктов и овощей
6) Корзины морозильной камеры
7) Регулируемые опоры
8) Ящичек для льда
9) Полка для бутылок
10) Дверные полки
11) Держатель яиц
12) Выключатель освещения
13) Стойка для вина

Данный рисунок приведен с целью предоставления информации о деталях и аксессуарах холодильника. Детали могут отличаться в зависимости от модели.

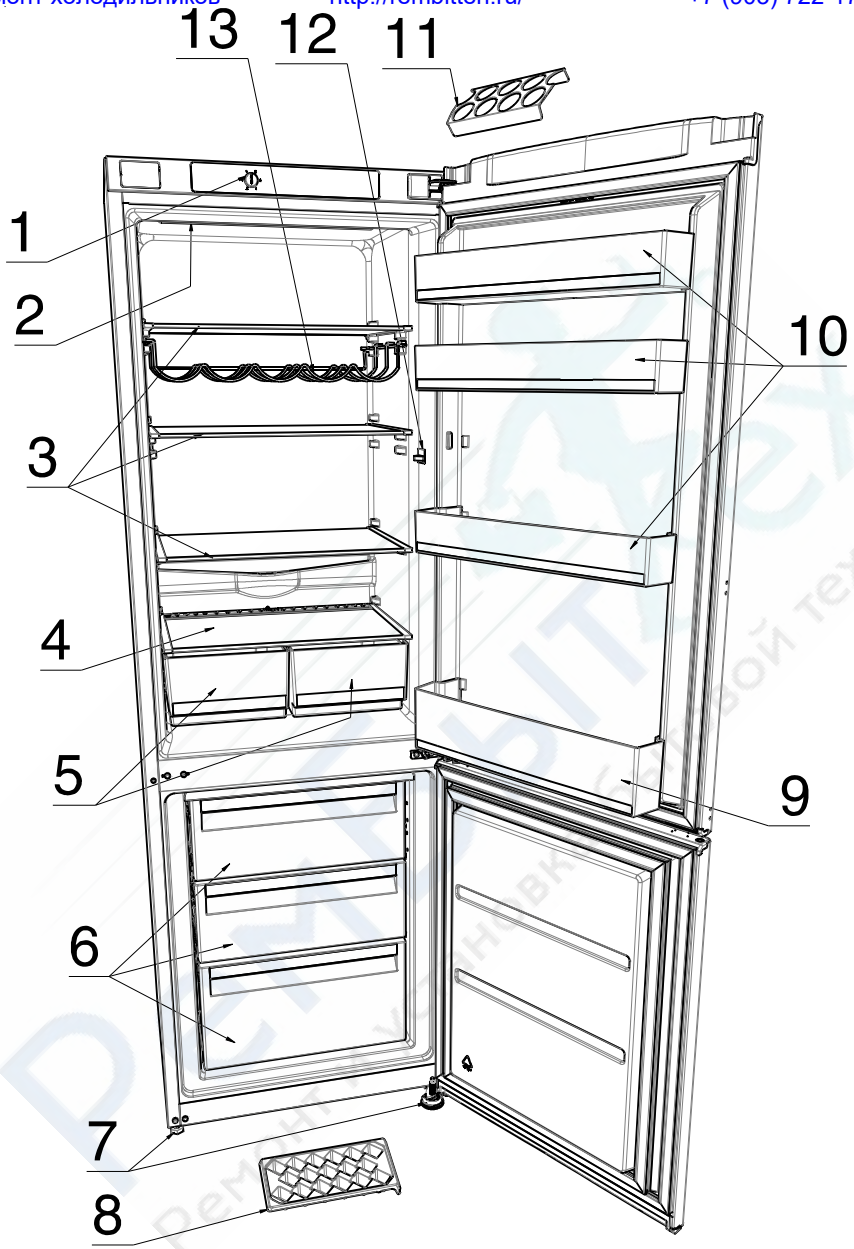

Данный рисунок приведен с целью предоставления информации о деталях и аксессуарах холодильника. Детали могут отличаться в зависимости от модели.